RFT12 20x12''Fx20

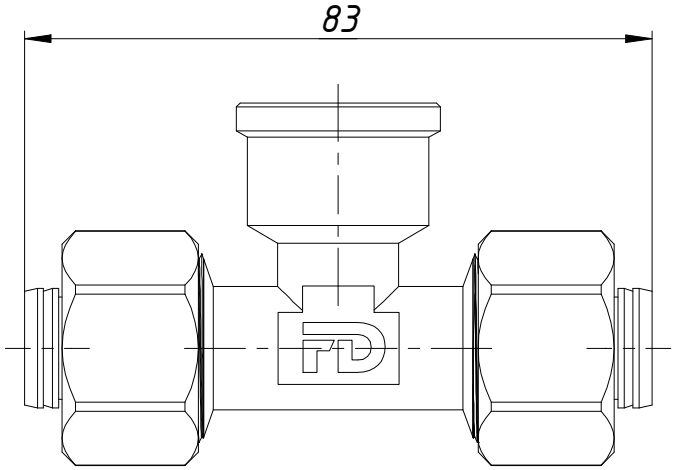

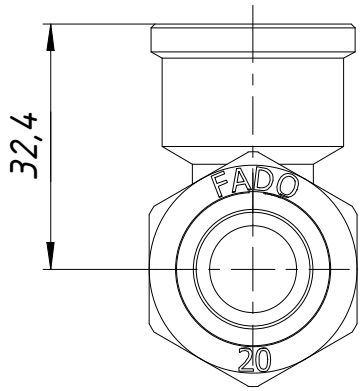

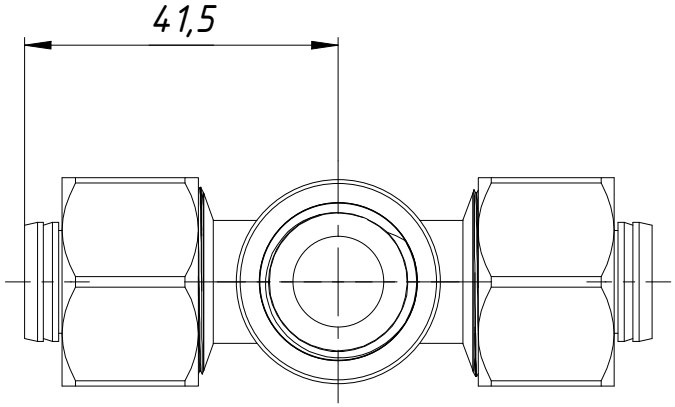

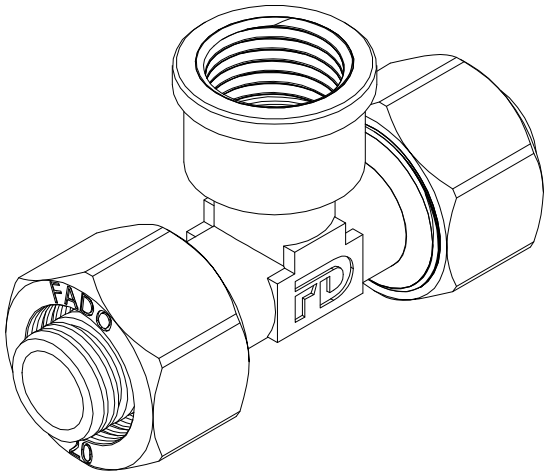

					RFT12 20x12''Fx20		
Изм.	Лист	№ докум.	Подп.	Дата		Лит.	Масса: 0,213	Масштаб: 1:1
Разраб.							
Пров.							
Т. контр.						Лист	Листов 1
Нач.отд.					RFT12 20x12''Fx20 30.03.2020	FADO	
Н. контр.							
Утв.							

Перв. примен. | Справ. № | Подп. и дата | Инв. № дубл. | Взам. инв. № | Подп. и дата | Инв. № подл.

Копировал | Формат А4